【 1部 Aコート 】

中学1年男子 42kg未満

【9名】 優勝 | 準優勝 | 3位 | 3位 【Aコート】

（試合時間：本戦1分30秒 本戦マスト）
ヘッド：JKJO 拳：JKJO すね：JKJO ひざ：JKJO 金的：○ 胸：×

中山道場 143.0cm 33.0kg	おだしま りく 小田島 凛久	1	A2	A9	決勝戦 VS A15	A10	A4	5 佐々木 絆吾 ささき よきあ 雅 144.0cm 32.0kg
真結氣 150.0cm 39.0kg	みかみ こたろう 三上 虎太朗	2						6 市山 璃來斗 いちやま りくと 統心會 148.0cm 34.0kg
極限館 145.0cm 38.0kg	やました いおり 山下 偉央利	3	A3				A1	7 加藤 浬 かとう かいり 鈴木道場 145.0cm 39.0kg
極真浜井派石川支部 139.0cm 32.0kg	かきはら たける 柿原 武尊	4					A5	8 森井 志天 もりい むねたか 雅龍拳誠會館 142.0cm 32.0kg
								9 松橋 煌駕 まつはし こうが 水澖會丈夫塾 139.0cm 33.0kg

中学1年男子 52kg未満

【6名】 優勝 | 準優勝 【Aコート】

（試合時間：本戦1分30秒 本戦マスト）
ヘッド：JKJO 拳：JKJO すね：JKJO ひざ：JKJO 金的：○ 胸：×

極真会館北海道本部 145.0cm 47.0kg	かわい しゅんすけ 川合 俊輔	10	A11		決勝戦 VS A16	A12	A7	13 横山 空音 よこやま あお 葵塾 149.5cm 51.0kg
雅龍拳誠會館 156.0cm 42.0kg	もりた そうじろう 森田 蒼二郎	11	A6					14 岩村 駿多郎 いわむら しゅんたろう 修武會 155.0cm 49.0kg
真結氣 152.0cm 43.0kg	くどう たいし 工藤 泰史	12						15 清河 太雅 きよかわ たいが 水澖會丈夫塾 154.0cm 47.0kg

中学1年男子 52kg以上

【5名】 優勝 | 準優勝 【Aコート】

（試合時間：本戦1分30秒 本戦マスト）
ヘッド：JKJO 拳：JKJO すね：JKJO ひざ：JKJO 金的：○ 胸：×

水澖會丈夫塾 168.0cm 51.0kg	あらい しょうせい 新井 証世	16	A13		決勝戦 VS A17	A14	A8	18 大塚 昊牙 おおつか こうが 水澖會丈夫塾 159.0cm 63.0kg
水澖會 無限塾 札幌 167.0cm 55.0kg	こだま けんと 児玉 絢翔	17						19 松川 斎樹 まつかわ いつき 闘心會 158.0cm 59.0kg
								20 髙場 瑛仁 たかば えいと HKC羽幌 163.0cm 65.0kg

中学2～3年女子 50kg以上

【4名】 優勝 | 準優勝 【Aコート】

（試合時間：本戦1分30秒 本戦マスト）
ヘッド：JKJO 拳：JKJO すね：JKJO ひざ：JKJO 金的：○ 胸：○

極限館 153.0cm 50.9kg	なるみ えま 鳴海 愛真	21	A18		決勝戦 VS A22	A19		23 酒井 碧奈 さかい あおな 極真会館北海道本部 162.0cm 52.0kg
極真会館北海道支部 162.0cm 57.0kg	あずま しきか 東 紫香	22						24 葛西 愛音 かさい あいね 雅 161.0cm 55.0kg

【 1部 Aコート 】

中学2～3年男子 47kg未満

【10名】 優勝 | 準優勝 | 3位 | 3位 【Aコート】

（試合時間：本戦1分30秒 本戦マスト）

ヘッド：JKJO 拳：JKJO すね：JKJO ひざ：JKJO 金的：〇 胸：×

正伝流中村道場 158.0cm 43.0kg	あやべ こうだい 綾部 晄大	25	A23				はらだ せいや 30 原田 聖也	統心會 150.0cm 43.0kg
修武會 158.0cm 40.0kg	はしもと そうすけ 橋本 奏佑	26	A20		A25		さとう よしき 31 佐藤 良樹	武心剛術会 154.0cm 45.0kg
谷岡道場 160.0cm 41.0kg	つちだ ひょうま 土田 彪眞	27	A30	決勝戦 VS A34	A31		しみず こはく 32 清水 琥珀	葵塾 154.0cm 45.0kg
葵塾 148.0cm 42.0kg	おさない ゆうと 長内 悠斗	28	A24		A26	A21	こやま こうた 33 小山 煌太	水滸會無限塾 160.0cm 46.5kg
水滸會丈夫塾 164.0cm 46.5kg	なすかわ れん 奈須川 漣	29					こじま はやと 34 小嶋 隼飛	谷岡道場 163.0cm 46.8kg

中学2～3年男子 57kg以上

【7名】 優勝 | 準優勝 【Aコート】

（試合時間：本戦1分30秒 本戦マスト）

ヘッド：JKJO 拳：JKJO すね：JKJO ひざ：JKJO 金的：〇 胸：×

中山道場 170.4cm 60.4kg	おだしま ゆうと 小田島 悠翔	35	A27				まつもと あお 39 松本 歩大	桜琳塾 170.0cm 68.0kg
葵塾 165.0cm 60.0kg	まえだ れを 前田 礼生	36	A32	決勝戦 VS A35	A33	A29	むらかみ けいと 40 村上 敬都	極真会館北海道本部 177.0cm 77.0kg
七海会 174.0cm 68.0kg	あべ がい 阿部 鎧彪	37	A28				おおとも ゆうせい 41 大友 悠聖	葵塾 173.0cm 98.0kg
真結氣 168.0cm 65.0kg	あんらく えいた 安樂 瑛太	38						

【 1部 Bコート 】

小学5年女子 35kg未満

【7名】 優勝 / 準優勝 【Bコート】

（試合時間：本戦1分30秒　本戦マスト）

ヘッド：JKJO　拳：JKJO　すね：JKJO　ひざ：JKJO　金的：○　胸：○

誠真会館ひばりが丘 130.0cm　27.0kg	みうら　ゆきな 三浦　如奈　42	B1				きたぐち　かえで 46　北口　楓		谷岡道場 136.0cm　31.0kg
鈴木道場 127.0cm　26.5kg	ふじい　りこ 藤井　莉子　43		B4	決勝戦 VS B8	B5	B3	いわむら　みのり 47　岩村　実乃里	修武會 128.0cm　27.5kg
新極真会外館道場 140.0cm　32.0kg	わたなべ　りの 渡邉　りの　44	B2				こいわい　さと 48　小岩井　咲音		桜琳塾 137.0cm　30.0kg
桜塾 128.0cm　30.0kg	よしだ　ふうか 吉田　楓華　45							

小学5年女子 35kg以上

【1名】 優勝 【Bコート】

（試合時間：本戦1分30秒　本戦マスト）

ヘッド：JKJO　拳：JKJO　すね：JKJO　ひざ：JKJO　金的：○　胸：○

極限館 158.4cm　66.3kg	さかい　みお 坂井　望桜　49	B9	

小学5年男子 35kg未満

【16名】 優勝 / 準優勝 / 3位 / 3位 【Bコート】

（試合時間：本戦1分30秒　本戦マスト）

ヘッド：JKJO　拳：JKJO　すね：JKJO　ひざ：JKJO　金的：○　胸：×

雅龍拳誠會館 130.0cm　27.0kg	やしま　しゅんり 八嶋　駿吏　50	B6						くらみつ　ゆうせい 58　倉光　悠成		水滸會無限塾 135.0cm　29.0kg
中山道場 137.0cm　33.0kg	ふなくし　たいが 舟串　太我　51		B16			B12		もとい　そうせい 59　元井　創生		極真会館北海道本部 138.0cm　32.5kg
水滸會丈夫塾 133.0cm　30.5kg	まるた　きょうすけ 丸田　恭輔　52	B7			B18			しまだ　けんご 60　島田　健吾		葵塾 141.0cm　34.0kg
極真会館北海道本部 126.0cm　28.0kg	かわい　はると 川合　遥大　53			決勝戦		B13		うめむら　えいしん 61　梅村　榮心		水滸會丈夫塾 135.0cm　30.0kg
拳心会館 132.0cm　29.5kg	ながおか　あとら 長岡　愛虎　54		B20	VS	B21			ぬまた　とおり 62　沼田　悠璃		ﾌﾙｺﾝﾀｸﾄｶﾗﾃｽｸｰﾙ 134.0cm　29.0kg
雅 132.0cm　26.0kg	にいおか　けい 新岡　恵生　55	B10		B24		B14		ふじた　りゅうせい 63　藤田　龍星		水滸會無限塾 142.0cm　34.0kg
水滸會無限塾 129.0cm　27.0kg	やまざき　ゆうしん 山崎　遊心　56		B17		B19			ごとう　じょう 64　後藤　譲		雅 133.0cm　29.0kg
世界闘英館 136.0cm　30.0kg	おおば　れん 大場　蓮　57	B11				B15		なかむら　りゅうせい 65　中村　琉惺		極真拳武會 135.0cm　30.0kg

【 1部 Bコート 】

小学6年女子 40kg未満

【6名】 優勝 ／ 準優勝 【Bコート】

（試合時間：本戦1分30秒 本戦マスト）
ヘッド：JKJO 拳：JKJO すね：JKJO ひざ：JKJO 金的：○ 胸：○

修武會 144.0cm 37.0kg	いしかわ はな 石川 蓮己 66	B25	決勝戦	B23	69	たかはし せいな 髙橋 聖那	葵塾 131.0cm 25.6kg
桜塾 147.0cm 37.0kg	はるい あず 治居 杏純 67	B22	VS	B26	70	まつもと りお 松本 凛桜	鈴木道場 140.0cm 36.0kg
葵塾 137.6cm 33.0kg	さとう くおん 佐藤 玖音 68		B28		71	たかみ めい 高見 芽生	至道会館 150.0cm 34.8kg

小学6年女子 40kg以上

【5名】 優勝 ／ 準優勝 【Bコート】

（試合時間：本戦1分30秒 本戦マスト）
ヘッド：JKJO 拳：JKJO すね：JKJO ひざ：JKJO 金的：○ 胸：○

桜塾 147.0cm 54.0kg	はるい りず 治居 李純 72	B29	決勝戦	B27	74	はらだ りお 原田 莉緒	統心會 145.0cm 42.0kg
護心会 143.0cm 45.0kg	うめもと ほはる 梅本 歩春 73		VS B33	B30	75	あきたや さくら 秋田谷 桜來	極真会館北海道本部 165.0cm 64.0kg
					76	はしもと みなと 橋本 湊	総極真高橋道場札幌 148.0cm 39.5kg

中学1年女子 43kg以上

【3名】 優勝 【Bコート】

（試合時間：本戦1分30秒 本戦マスト）
ヘッド：JKJO 拳：JKJO すね：JKJO ひざ：JKJO 金的：○ 胸：○

七海会 153.0cm 51.0kg	にしむら ななみ 西村 七海 77	B31	決勝戦	79	あべ りな 阿部 りな	修武會 152.0cm 45.0kg
鈴木道場 157.0cm 59.0kg	さいとう ゆうか 斉藤 優佳 78		VS B34			

中学2～3年女子 43kg未満

【2名】 優勝 【Bコート】

（試合時間：本戦1分30秒 本戦マスト）
ヘッド：JKJO 拳：JKJO すね：JKJO ひざ：JKJO 金的：○ 胸：○

		決勝戦			
修武會 156.5cm 41.5kg	いしかわ ゆな 石川 結己 80	VS	81	おのでら すずな 小野寺 朱雀奈	水滸會 無限塾 札幌 160.0cm 42.0kg
		B35			

中学2～3年女子 50kg未満

【3名】 優勝 【Bコート】

（試合時間：本戦1分30秒 本戦マスト）
ヘッド：JKJO 拳：JKJO すね：JKJO ひざ：JKJO 金的：○ 胸：○

闘心會 150.0cm 44.0kg	さとう かのん 佐藤 花音 82	B32	決勝戦	84	うえの くるみ 上野 来実	真結氣 156.5cm 48.0kg
葵塾 156.0cm 45.0kg	しまだ みう 島田 美宇 83		VS B36			

【 1部 Cコート 】

幼年女子 【2名】 【Cコート】

優勝

（試合時間：本戦1分30秒　本戦マスト）
ヘッド：JKJO　拳：JKJO　すね：JKJO　ひざ：×　金的：○　胸：×

決勝戦

葵塾 107.0cm 17.8kg	つちた いつき 土田 惟月	85	VS C2	86	ささき みゆり 佐々木 美結莉	葵塾 115.0cm 19.0kg

小学1年女子 【1名】 【Cコート】

優勝

（試合時間：本戦1分30秒　本戦マスト）
ヘッド：JKJO　拳：JKJO　すね：JKJO　ひざ：×　金的：○　胸：×

葵塾 113.0cm 20.0kg	たかはし さあや 髙橋 桜文	87	C1

小学1年男子 【8名】 【Cコート】

優勝　準優勝　3位　3位

（試合時間：本戦1分30秒　本戦マスト）
ヘッド：JKJO　拳：JKJO　すね：JKJO　ひざ：×　金的：○　胸：×

七海会 126.5cm 28.0kg	しもかわ しょうだい 下川 翔大	88	C3	92	かわなか たいち 川中 太智	勇輝会館 115.0cm 19.0kg
葵塾 122.5cm 23.7kg	しま ゆうり 島 侑李	89	C7	93	きむら しゅんと 木村 俊仁	水滸會 無限塾 札幌 114.0cm 19.0kg
水滸會 無限塾 札幌 115.6cm 19.1kg	かとう ゆうき 加藤 勇葵	90	C4	94	いわはな りょうすけ 岩花 椋介	谷岡道場 118.0cm 24.0kg
武心剛術会 118.0cm 20.0kg	たかくら わたる 高倉 渉	91	C6	95	つちた ひなた 土田 陽太	葵塾 117.0cm 31.0kg

決勝戦 VS C10

小学2年女子 【3名】 【Cコート】

優勝

（試合時間：本戦1分30秒　本戦マスト）
ヘッド：JKJO　拳：JKJO　すね：JKJO　ひざ：×　金的：○　胸：×

桜塾 119.0cm 23.0kg	よしだ ゆうか 吉田 結香	96	C9	98	こじま かすみ 小嶋 海澄	谷岡道場 125.0cm 23.0kg
真結氣 125.0cm 23.0kg	やまむら ありん 山村 茜鈴	97				

決勝戦 VS C11

【 1部 Cコート 】

小学2年男子

【12名】 優勝 | 準優勝 | 3位 | 3位 【Cコート】

（試合時間：本戦1分30秒 本戦マスト）
ヘッド：JKJO 拳：JKJO すね：JKJO ひざ：× 金的：○ 胸：×

葵塾 114.0cm 22.0kg	もりた とうご 森田 統吾 99	C16				105 原田 吉治 はらだ よしはる	一光会館 118.0cm 19.0kg
極限館 122.0cm 22.0kg	てらうち ひお 寺内 緋桜 100	C12		C18		106 岩城 仁 いわき じん	葵塾 125.0cm 24.0kg
七海会 118.0cm 22.0kg	くにもと えいしん 国本 英真 101		決勝戦		C14	107 野村 琉眞 のむら りゅうしん	水滸會丈夫塾 121.0cm 21.0kg
優至会新川道場 122.0cm 24.0kg	まつだ なおとら 松田 直虎 102	C13	C20 VS C24	C21		108 石橋 里都 いしばし りいち	葵塾 123.6cm 24.1kg
水滸會丈夫塾 120.0cm 26.0kg	かねや こうせい 金谷 倖聖 103				C15	109 大澤 玄武 おおさわ はるむ	雅 120.0cm 25.0kg
フルコンタクトカラテスクール 125.0cm 25.0kg	ぬまた らいり 沼田 来璃 104	C17		C19		110 福田 新 ふくだ あらた	桜琳塾 118.0cm 21.0kg

小学3年女子

【4名】 優勝 | 準優勝 【Cコート】

（試合時間：本戦1分30秒 本戦マスト）
ヘッド：JKJO 拳：JKJO すね：JKJO ひざ：JKJO 金的：○ 胸：○

水滸會丈夫塾 133.0cm 28.0kg	おおもり ひなり 大森 陽菜璃 111	決勝戦		こやま さき 113 小山 咲希	水滸會無限塾 128.0cm 23.5kg
鈴木道場 125.0cm 27.0kg	いつかいち れな 五日市 玲愛 112	C22 VS C27	C23	にしむら みなみ 114 西村 美波	七海会 125.0cm 25.0kg

小学3年男子 27kg未満

【4名】 優勝 | 準優勝 【Cコート】

（試合時間：本戦1分30秒 本戦マスト）
ヘッド：JKJO 拳：JKJO すね：JKJO ひざ：JKJO 金的：○ 胸：×

水滸會丈夫塾 126.0cm 26.6kg	ほんま いつき 本間 一輝 115	決勝戦		もりやま あき 117 森山 瑛	正伝流中村道場 122.0cm 23.0kg
葵塾 120.0cm 21.5kg	にしだ さくや 西田 咲弥 116	C25 VS C28	C26	おおにし れんと 118 大西 怜斗	立志会 131.0cm 26.5kg

小学3年男子 27kg以上

【7名】 優勝 | 準優勝 【Cコート】

（試合時間：本戦1分30秒 本戦マスト）
ヘッド：JKJO 拳：JKJO すね：JKJO ひざ：JKJO 金的：○ 胸：×

誠真会館ひばりが丘 138.0cm 40.0kg	とだ りょうた 戸田 遼太 119	C29				おおとも るい 123 大友 琉生	葵塾 130.0cm 36.0kg
水滸會 無限塾 札幌 136.7cm 32.0kg	わじま たいせい 和嶋 大誠 120		C32	決勝戦	C31	よしだ たく 124 吉田 多究	鈴木道場 130.0cm 30.1kg
葵塾 123.0cm 27.0kg	たかはし いつき 髙橋 樹希 121			C34	C33	ありもと そうや 125 有本 創哉	真結氣 128.5cm 28.0kg
谷岡道場 131.0cm 26.0kg	おかだ しょうま 岡田 翔煌真 122	C30					

【 1部 Dコート 】

幼児男女混合 初級

【3名】 優勝 【Dコート】

（試合時間：本戦1分30秒 本戦マスト）
ヘッド：JKJO 拳：○ すね：○ ひざ：× 金的：○ 胸：×

決勝戦

水澁會丈夫塾 115.0cm 20.0kg	いたばし はると 板橋 春翔 126	D1	VS	D4	128 もりた きょうすけ 森田 恭介	葵塾 99.0cm 14.0kg
鈴木道場 106.0cm 17.0kg	かとう はるき 加藤 暖希 127					

小学1～2年女子 初級

【4名】 優勝 準優勝 【Dコート】

（試合時間：本戦1分30秒 本戦マスト）
ヘッド：JKJO 拳：○ すね：○ ひざ：× 金的：○ 胸：×

決勝戦

水澁會丈夫塾 120.0cm 24.0kg	よねた もえか 米田 萌香 129	D2	VS	D3	131 せと ましろ 瀬戸 茉白	谷岡道場 119.0cm 26.5kg
鈴木道場 118.0cm 20.0kg	みやた こいね 宮田 恋音 130		D5		132 わたなべ りん 渡邊 凛	尚空館石原道場 118.0cm 22.0kg

小学1年男子 初級

【8名】 優勝 準優勝 3位 3位 【Dコート】

（試合時間：本戦1分30秒 本戦マスト）
ヘッド：JKJO 拳：○ すね：○ ひざ：× 金的：○ 胸：×

決勝戦

尚空館石原道場 114.0cm 21.0kg	たかはし いつき 髙橋 樹 133	D6	D10	D13	137 ほんま だいき 本間 大輝	水澁會丈夫塾 115.0cm 19.6kg
極真会館北海道本部 118.0cm 21.5kg	まつもと かんた 松本 冠太 134		VS	D8	138 たかの かんな 鷹野 貫成	谷岡道場 112.0cm 20.0kg
葵塾 120.0cm 24.0kg	やまぐち そうた 山口 颯太 135	D7		D11	139 たにふじ ほたか 谷藤 ほたか	武心剛術会 113.0cm 18.0kg
水澁會丈夫塾 124.0cm 36.0kg	にしたに ゆうと 西谷 悠仁 136			D9	140 ひろせ さくや 広瀬 朔也	尚空館石原道場 118.0cm 19.0kg

小学2年男子 初級

【5名】 優勝 準優勝 【Dコート】

（試合時間：本戦1分30秒 本戦マスト）
ヘッド：JKJO 拳：○ すね：○ ひざ：× 金的：○ 胸：×

決勝戦

尚空館石原道場 125.0cm 32.0kg	ほんでら ゆいと 本寺 唯人 141	D14	VS	D12	143 なるみ けんと 鳴海 賢人	大志会 128.0cm 31.5kg
大志会 132.0cm 35.0kg	さんみや ゆうだい 三宮 侑大 142		D17	D15	144 きたがわ らいと 北川 瀬翔	北海道極真諸澤道場 123.0cm 23.0kg
					145 かわぐち とうま 川口 柊眞	谷岡道場 119.0cm 24.0kg

小学2年男子 中級

【2名】 優勝 【Dコート】

（試合時間：本戦1分30秒 本戦マスト）
ヘッド：JKJO 拳：○ すね：○ ひざ：× 金的：○ 胸：×

決勝戦

水澁會丈夫塾 122.0cm 23.0kg	のじま そうし 能島 颯志 146		VS		147 まえだ えいと 前田 瑛心	葵塾 125.0cm 23.0kg
			D16			

【 1部 Dコート 】

小学3～4年女子 初級

【3名】 優勝 【Dコート】

（試合時間：本戦1分30秒 本戦マスト）
ヘッド：JKJO 拳：○ すね：○ ひざ：○ 金的：○ 胸：○

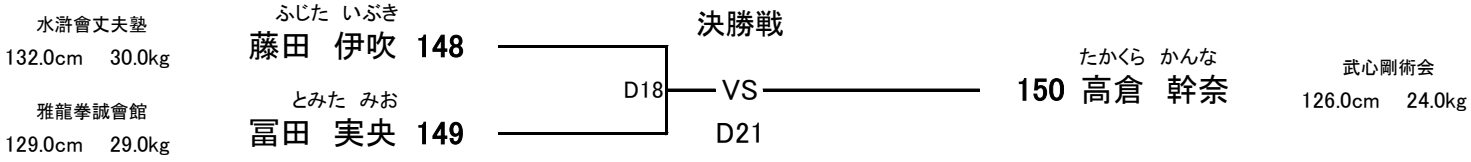

小学3年男子 初級

【6名】 優勝 準優勝 【Dコート】

（試合時間：本戦1分30秒 本戦マスト）
ヘッド：JKJO 拳：○ すね：○ ひざ：○ 金的：○ 胸：×

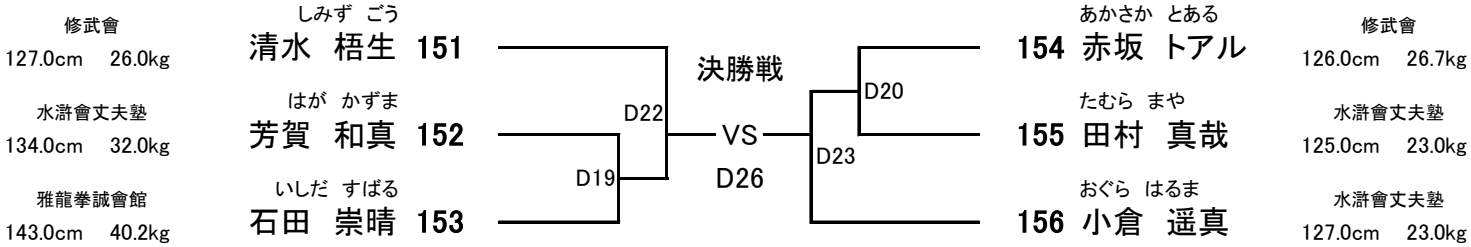

小学4年男子 初級

【12名】 優勝 準優勝 3位 3位 【Dコート】

（試合時間：本戦1分30秒 本戦マスト）
ヘッド：JKJO 拳：○ すね：○ ひざ：○ 金的：○ 胸：×

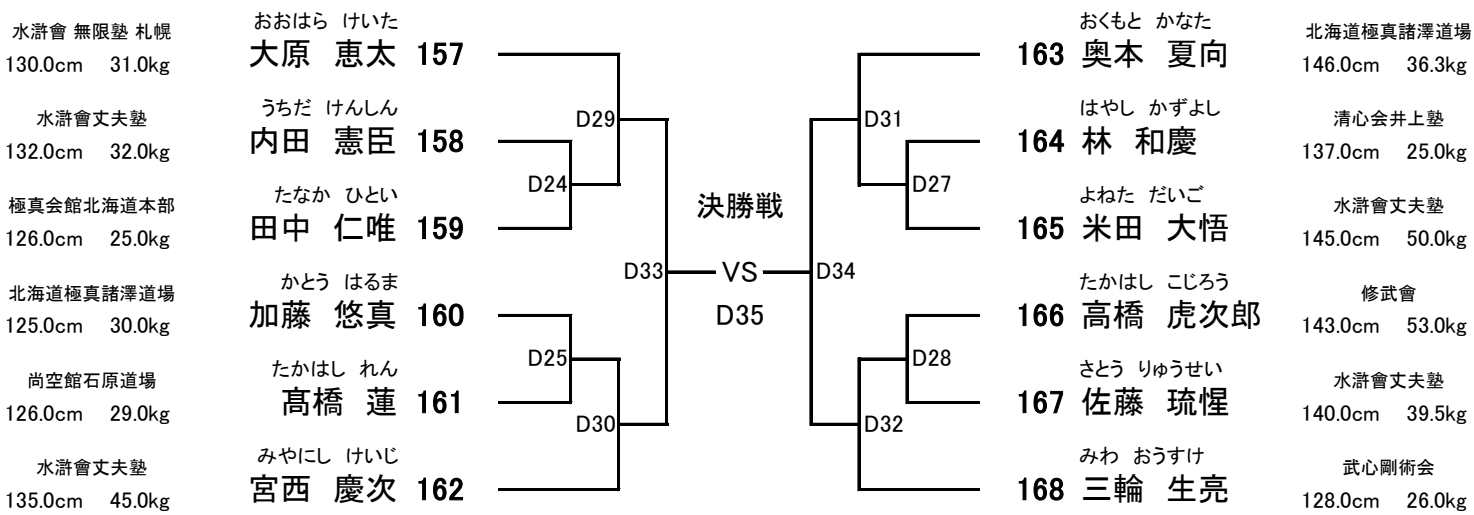

【 2部 Aコート 】

中学2～3年男子 57kg未満

【11名】 優勝 | 準優勝 | 3位 | 3位 【Aコート】

（試合時間：本戦1分30秒 本戦マスト）

ヘッド：JKJO 拳：JKJO すね：JKJO ひざ：JKJO 金的：○ 胸：×

極限館 163.0cm 49.0kg	てらうち そうや 寺内 蒼弥 169	A39					たかはし ほうせい 175 高橋 鳳晴	HKC羽幌 162.0cm 54.5kg
雅龍拳誠會館 160.0cm 51.0kg	いせ てんしょう 伊勢 天翔 170		A36			A41	みき こたろう 176 三木 琥太郎	極限館 168.0cm 54.0kg
拳心会館 165.0cm 56.7kg	まつうら やまと 松浦 大和 171			A43	決勝戦 VS A47	A44	おのでら ゆうご 177 小野寺 悠心	極限館 168.0cm 50.0kg
水滸會丈夫塾 158.0cm 46.8kg	みずの おうが 水野 皇香 172		A37			A38	たかさ れお 178 髙佐 獅	修武會 163.0cm 50.0kg
水滸會 無限塾 札幌 169.0cm 51.0kg	こだま しょうた 児玉 翔太 173	A40				A42	おおぶち こうせい 179 大渕 航聖	水滸會丈夫塾 159.0cm 53.0kg
桜琳塾 155.0cm 48.0kg	こいわい さく 小岩井 咲空 174							

高校女子 48kg未満

【1名】 優勝 【Aコート】

（試合時間：本戦2分 本戦マスト）

ヘッド：JKJO 拳：JKJOｸﾞﾛｰﾌﾞ すね：JKJO ひざ：JKJO 金的：○ 胸：○

水滸會丈夫塾 155.0cm 47.0kg	はたなか きっこ 畑中 桔子 180	A46

高校女子 55kg未満

【2名】 優勝 【Aコート】

（試合時間：本戦2分 本戦マスト）

ヘッド：JKJO 拳：JKJOｸﾞﾛｰﾌﾞ すね：JKJO ひざ：JKJO 金的：○ 胸：○

水滸會丈夫塾 155.0cm 54.0kg	えちご りん 越後 凛 181	決勝戦 VS A48	みずの ゆづき 182 水野 優月	水滸會無限塾 164.5cm 54.0kg

高校女子 55kg以上

【3名】 優勝 【Aコート】

（試合時間：本戦2分 本戦マスト）

ヘッド：JKJO 拳：JKJOｸﾞﾛｰﾌﾞ すね：JKJO ひざ：JKJO 金的：○ 胸：○

水滸會丈夫塾 164.0cm 55.0kg	うめむら ここな 梅村 心菜 183			さとう ゆめあ 185 佐藤 夢玲	雅 157.0cm 64.0kg
優至会北海酒井道場 167.0cm 65.0kg	たちばな ひまり 立花 ひまり 184	決勝戦 A45 VS A49			

【 2部 Aコート 】

高校男子 60kg未満

【9名】 優勝 | 準優勝 | 3位 | 3位 【Aコート】

（試合時間：本戦2分 本戦マスト）

ヘッド：JKJO 拳：JKJOｸﾞﾛｰﾌﾞ すね：JKJO ひざ：JKJO 金的：○ 胸：×

雅
163.0cm 52.0kg

葵塾
160.0cm 49.0kg

極真会館北海道本部
167.0cm 60.0kg

水滸會無限塾
163.0cm 59.0kg

ささき いとあ
佐々木 綸吾 186

ひらの ゆうせい
平野 優聖 187

さかもと てんた
坂本 顛太 188

かきざき りお
蠣崎 莉匡 189

A51
A52
A56
決勝戦
VS
A61
A53
A57
A50
A54

さとう だいき
190 佐藤 大輝

あべ そうま
191 阿部 壮真

すずき りょうま
192 鈴木 涼真

たかはし いっせい
193 髙橋 一聖

こん そういちろう
194 今 総一郎

闘心會
174.0cm 59.5kg

最強塾
168.0cm 59.5kg

水滸會無限塾
170.0cm 52.0kg

葵塾
165.0cm 53.0kg

水滸會丈夫塾
168.0cm 57.5kg

高校男子 70kg未満

【3名】 優勝 【Aコート】

（試合時間：本戦2分 本戦マスト）

ヘッド：JKJO 拳：JKJOｸﾞﾛｰﾌﾞ すね：JKJO ひざ：JKJO 金的：○ 胸：×

谷岡道場
171.0cm 66.0kg

水滸會無限塾
172.0cm 67.5kg

ほんま りく
本間 璃玖 195

みずの しゅん
水野 隼 196

A58
決勝戦
VS
A62

くどう しょうせい
197 工藤 将星

真結氣
172.0cm 68.0kg

高校男子 70kg以上

【5名】 優勝 | 準優勝 【Aコート】

（試合時間：本戦2分 本戦マスト）

ヘッド：JKJO 拳：JKJOｸﾞﾛｰﾌﾞ すね：JKJO ひざ：JKJO 金的：○ 胸：×

闘心會
175.0cm 74.0kg

水滸會丈夫塾
169.0cm 73.0kg

まつかわ いちご
松川 一護 198

さいとう たいち
齊藤 太一 199

A59
決勝戦
VS
A63
A55
A60

かさい ひでと
200 葛西 秀人

たかば りゅうのすけ
201 髙場 龍之介

みき しゅうと
202 三木 翔斗

雅
176.0cm 70.5kg

HKC羽幌
177.0cm 76.0kg

至道会館
172.0cm 72.0kg

【 2部 Bコート 】

小学6年男子 40kg未満 【19名】 【Bコート】

優勝	準優勝	3位	3位

（試合時間：本戦1分30秒　本戦マスト）
ヘッド：JKJO　拳：JKJO　すね：JKJO　ひざ：JKJO　金的：○　胸：×

誠真会館ひばりが丘	139.0cm　31.5kg	きのした かずや 木下 和哉	203
修武會	142.0cm　39.0kg	かつら けんと 桂 拳斗	204
水滸會 無限塾 札幌	140.0cm　33.0kg	まきの こうめい 牧野 孔明	205
護心会	138.0cm　31.0kg	やまもと みつき 山本 光希	206
真結氣	141.0cm　34.0kg	やまむら しゅんき 山村 咲煌	207
水滸會丈夫塾	143.0cm　31.9kg	ながい おうすけ 永井 旺佑	208
統心會	131.0cm　28.0kg	まつお そうた 松尾 颯大	209
葵塾	132.0cm　28.5kg	させ しょうた 佐瀬 翔太	210
世界闘英館	135.0cm　29.0kg	たかやま はると 高山 陽登	211
至道会館	145.0cm　32.0kg	ますだ そら 益田 空	212

B40 B41 B42 B43 B37 B38 B48 B49 B52

決勝戦 VS B56

B53 B50 B51 B44 B45 B46 B47 B39

213	みき しょうり 三木 翔聖	至道会館	137.5cm　31.0kg
214	ほしの とわ 星野 遥羽	水滸會 無限塾 札幌	136.0cm　30.0kg
215	ひえだ けんと 稗田 賢人	水滸會丈夫塾	145.0cm　35.0kg
216	よしだ こうき 吉田 航基	桜塾	137.0cm　34.0kg
217	くまがい はると 熊谷 明斗	祐心会尾張旭支部	142.0cm　37.0kg
218	みうら はるき 三浦 陽輝	桜琳塾	146.0cm　34.0kg
219	しぶや ゆうと 渋谷 優翔	新極真会外舘道場	133.0cm　36.0kg
220	にいだ れんと 新井田 怜飛	極限館	131.1cm　29.8kg
221	おかもと はるま 岡本 東真	極真拳武會	145.0cm　35.0kg

小学6年男子 40kg以上 【15名】 【Bコート】

優勝	準優勝	3位	3位

（試合時間：本戦1分30秒　本戦マスト）
ヘッド：JKJO　拳：JKJO　すね：JKJO　ひざ：JKJO　金的：○　胸：×

拳心会館	149.0cm　60.0kg	ながおか りゅうしん 長岡 龍信	222
葵塾	140.0cm　51.0kg	しみず りお 清水 琳凰	223
雅	156.0cm　65.0kg	せき ともひろ 関 幸広	224
真結氣	146.0cm　57.0kg	あんらく かいと 安樂 海飛	225
武心剛術会	162.0cm　64.0kg	よこやま やまと 横山 大和	226
極真会館北海道本部	149.0cm　39.0kg	さかい りゅうと 酒井 琉斗	227
真結氣	150.0cm　40.0kg	やました にこきち 山下 虹光吉	228
水滸會丈夫塾	151.0cm　42.6kg	もうり ありと 毛利 有登	229

B54 B55 B57 B58 B62 B63 B66

決勝戦 VS B68

B67 B64 B65 B59 B60 B61

230	かわい けんと 河合 絢斗	修武會	145.0cm　44.0kg
231	とよしま しゅんたろう 豊島 俊太朗	総極真高橋道場札幌	146.0cm　42.0kg
232	いわた なおや 岩田 直也	葵塾	147.0cm　51.0kg
233	まつば ゆうせい 松葉 勇星	武心剛術会	156.0cm　58.0kg
234	あやべ ゆうせい 綾部 勇成	正伝流中村道場	143.0cm　41.0kg
235	かさい ふみや 葛西 郁弥	雅	150.0cm　46.0kg
236	まつもと じょう 松本 常	桜琳塾	147.0cm　45.0kg

【 2部 Cコート 】

小学4年女子 30kg未満

【5名】 優勝 ／ 準優勝 【Cコート】

（試合時間：本戦1分30秒 本戦マスト）
ヘッド：JKJO 拳：JKJO すね：JKJO ひざ：JKJO 金的：○ 胸：○

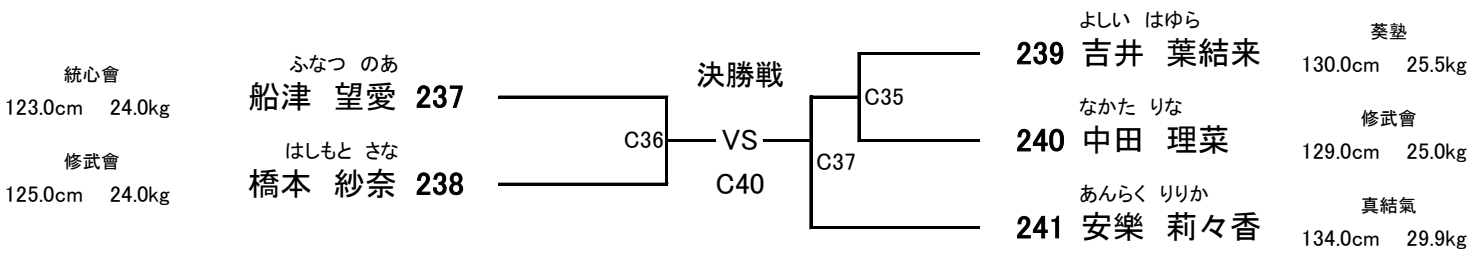

小学4年女子 30kg以上

【4名】 優勝 ／ 準優勝 【Cコート】

（試合時間：本戦1分30秒 本戦マスト）
ヘッド：JKJO 拳：JKJO すね：JKJO ひざ：JKJO 金的：○ 胸：○

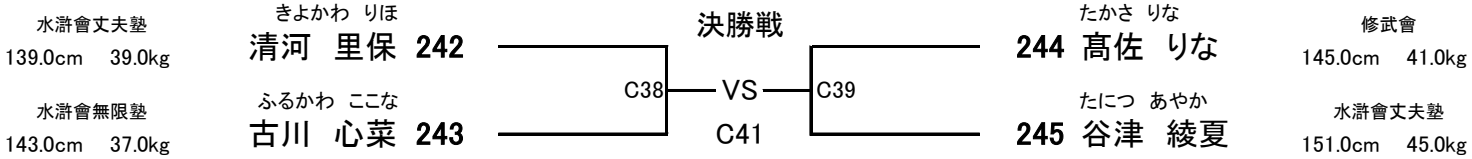

小学4年男子 30kg未満

【4名】 優勝 ／ 準優勝 【Cコート】

（試合時間：本戦1分30秒 本戦マスト）
ヘッド：JKJO 拳：JKJO すね：JKJO ひざ：JKJO 金的：○ 胸：×

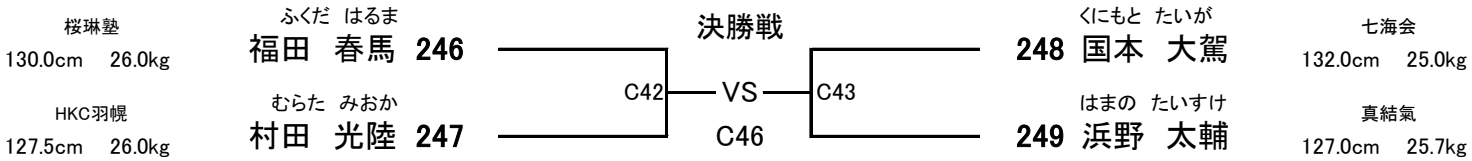

小学4年男子 30kg以上

【8名】 優勝 ／ 準優勝 ／ 3位 ／ 3位 【Cコート】

（試合時間：本戦1分30秒 本戦マスト）
ヘッド：JKJO 拳：JKJO すね：JKJO ひざ：JKJO 金的：○ 胸：×

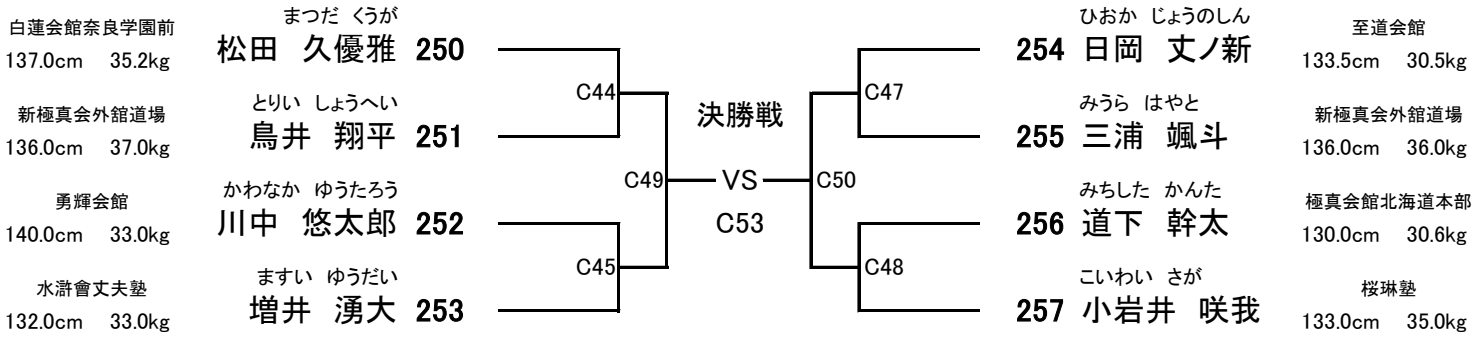

【　2部　Cコート　】

小学5年男子 35kg以上

【12名】 優勝 | 準優勝 | 3位 | 3位 【Cコート】

（試合時間：本戦1分30秒　本戦マスト）
ヘッド：JKJO　拳：JKJO　すね：JKJO　ひざ：JKJO　金的：○　胸：×

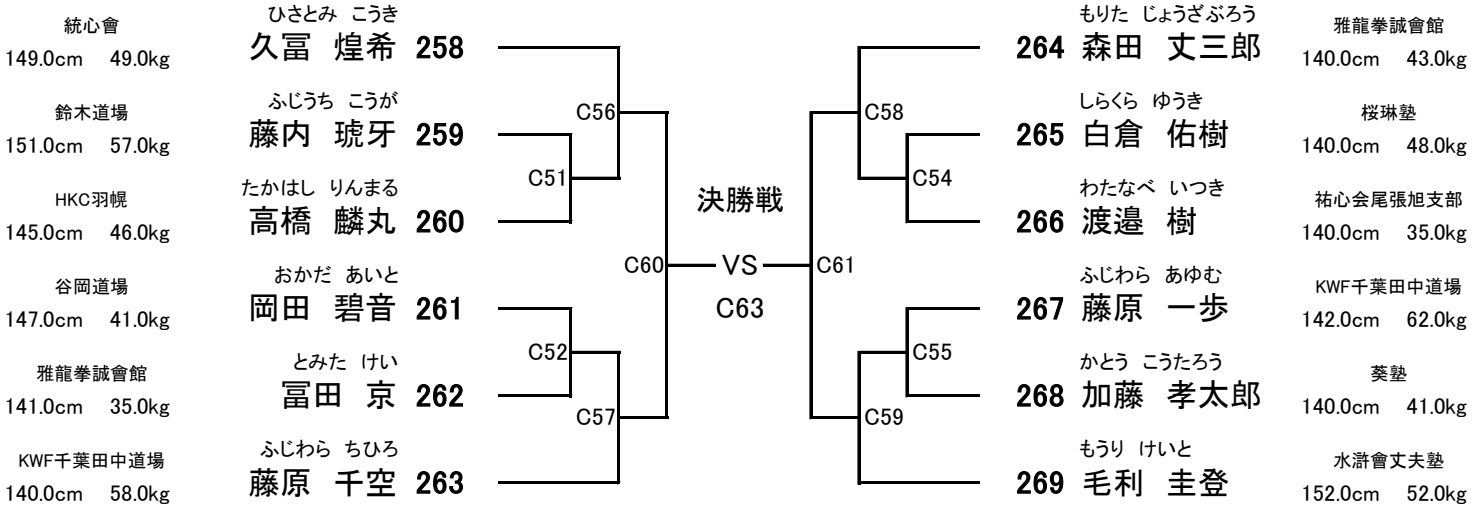

中学女子 初級

【3名】 優勝 【Cコート】

（試合時間：本戦1分30秒　本戦マスト）
ヘッド：JKJO　拳：○　すね：○　ひざ：○　金的：○　胸：○

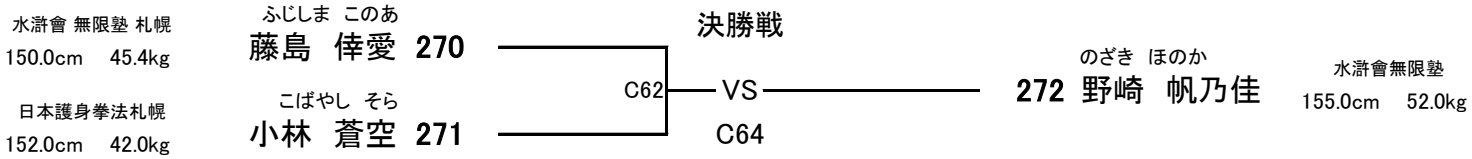

【 2部 Dコート 】

小学3年男子 中級

【5名】 優勝 ／ 準優勝 【Dコート】

（試合時間：本戦1分30秒 本戦マスト）
ヘッド：JKJO 拳：○ すね：○ ひざ：○ 金的：○ 胸：×

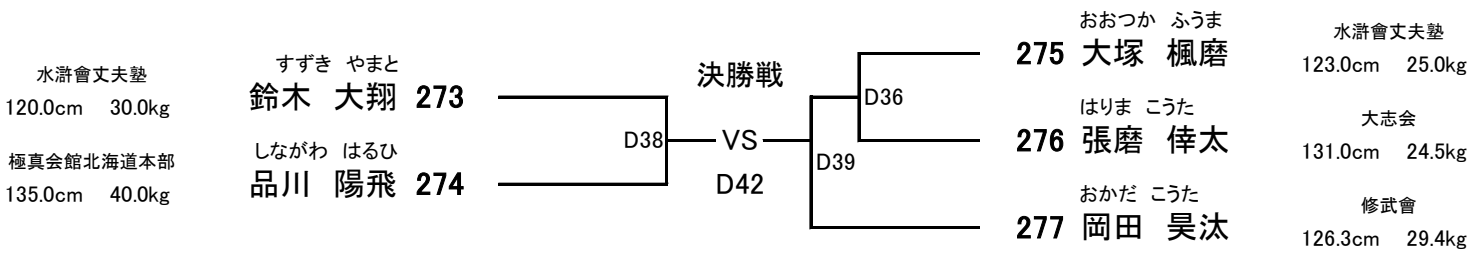

小学4年男子 中級

【5名】 優勝 ／ 準優勝 【Dコート】

（試合時間：本戦1分30秒 本戦マスト）
ヘッド：JKJO 拳：○ すね：○ ひざ：○ 金的：○ 胸：×

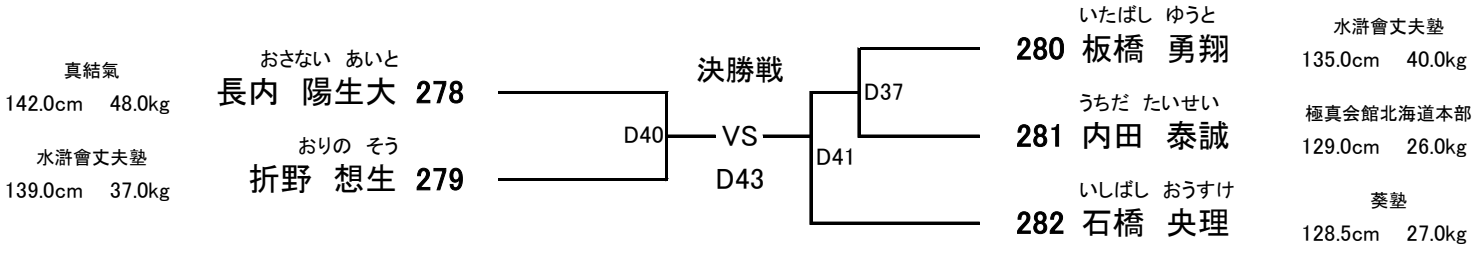

小学5～6年男女 初級

【7名】 優勝 ／ 準優勝 【Dコート】

（試合時間：本戦1分30秒 本戦マスト）
ヘッド：JKJO 拳：○ すね：○ ひざ：○ 金的：○ 胸：女子は着用

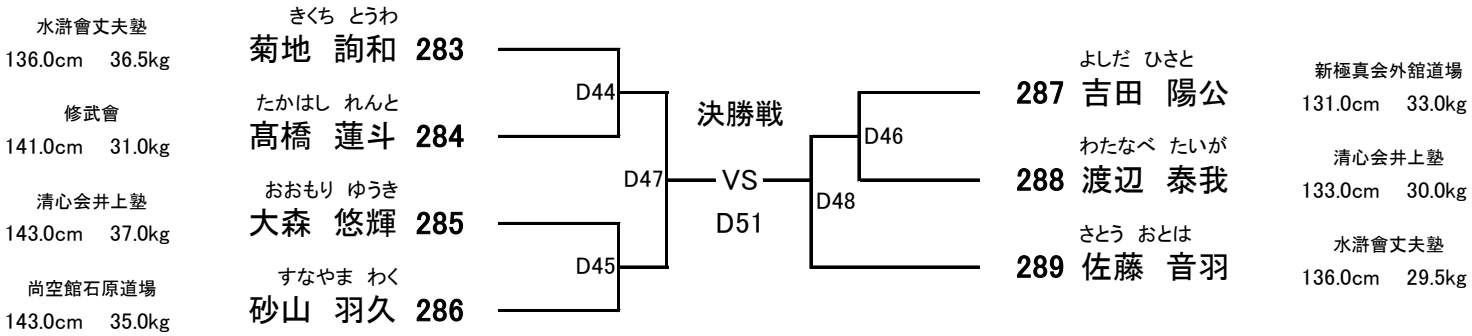

小学5年男子 中級

【8名】 優勝 ／ 準優勝 ／ 3位 ／ 3位 【Dコート】

（試合時間：本戦1分30秒 本戦マスト）
ヘッド：JKJO 拳：○ すね：○ ひざ：○ 金的：○ 胸：×

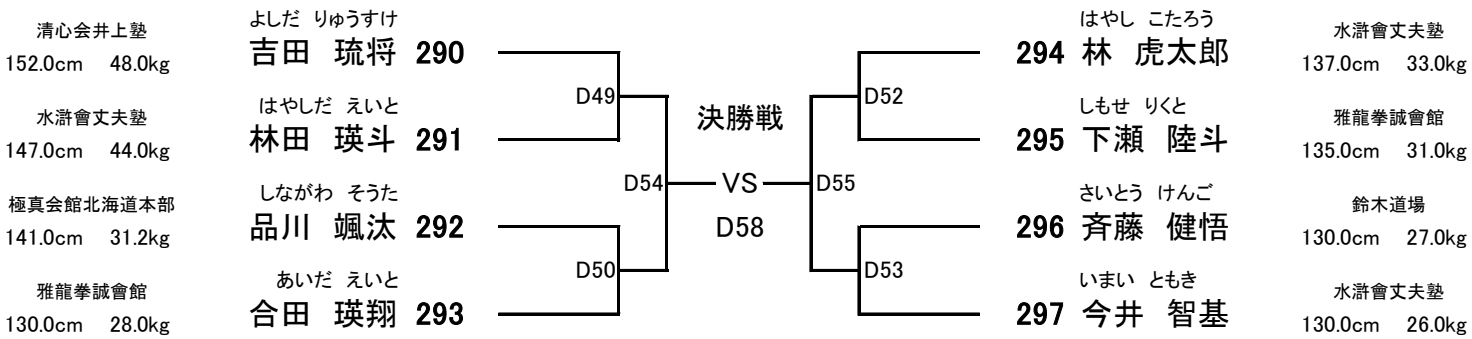

【 2部 Dコート 】

小学6年男子 初級

【5名】 優勝 ／ 準優勝 【Dコート】

（試合時間：本戦1分30秒 本戦マスト）
ヘッド：JKJO 拳：○ すね：○ ひざ：○ 金的：○ 胸：×

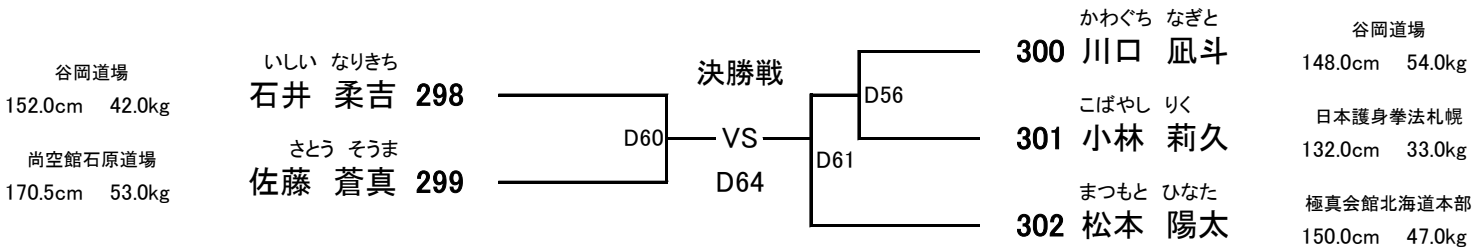

小学6年男子 中級

【6名】 優勝 ／ 準優勝 【Dコート】

（試合時間：本戦1分30秒 本戦マスト）
ヘッド：JKJO 拳：○ すね：○ ひざ：○ 金的：○ 胸：×

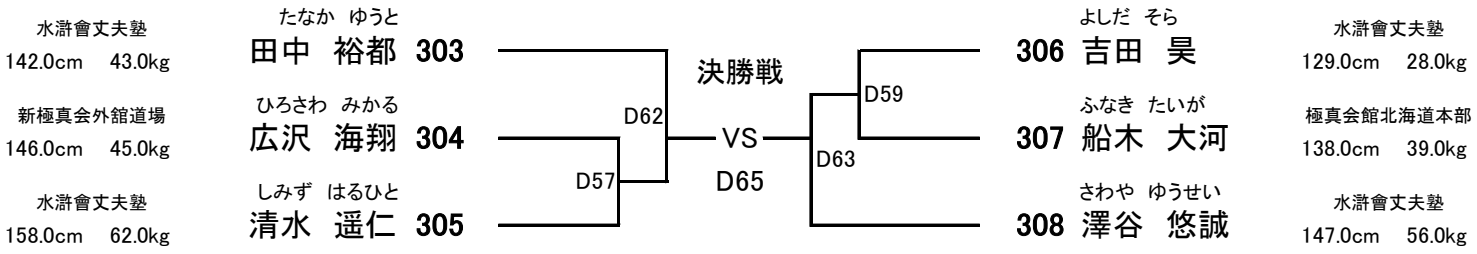

中学男子 55kg未満 初級

【2名】 優勝 【Dコート】

（試合時間：本戦1分30秒 本戦マスト）
ヘッド：JKJO 拳：○ すね：○ ひざ：○ 金的：○ 胸：×

中学男子 55kg以上 初級

【2名】 優勝 【Dコート】

（試合時間：本戦1分30秒 本戦マスト）
ヘッド：JKJO 拳：○ すね：○ ひざ：○ 金的：○ 胸：×